SKINTOP® MS-HF-M BRUSH

SKINTOP® MS-HF-M BRUSH, pressacavo in ottone privo di alogeni con contatto schermato a 360° a bassa impedenza, montaggio rapido e semplice

Info

Pressacavo per applicazioni ferroviarie
Hazard Level: HL 3

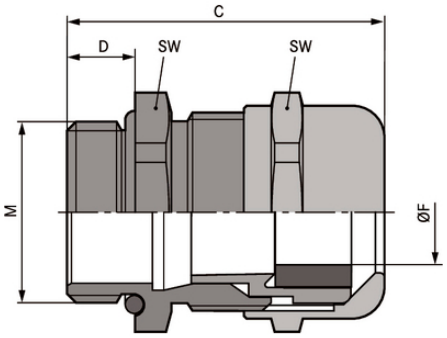

guida

Autoestinguente

Privo di alogeni

affidabilità

interferenze

Vantaggi

Privo di alogeni e autoestinguente
Ottimale collegamento della schermatura a 360° e bassa impedenza
Cablaggio rapido e funzionale
Massima affidabilità
Massima libertà nell'installazione e nella regolazione del cavo

Applicazione

Metropolitane e treni
Sistemi di automatizzazione
Per motori di potenza elevata
Convertitori di frequenza

Ultimo aggiornamento (14.05.2024)
©2024 Lapp Group - all rights reserved.
Gestione del prodotto http://lappitalia.lappgroup.com
Potete trovare i dati tecnici nella scheda tecnica corrispondente.
PN 0456 / 02_03.16

SKINTOP® MS-HF-M BRUSH

Impianti di trasporto e convogliamento

Riferimenti normativi/approvazioni
DIN EN 45545-2 (HL3)
DIN EN 45545-3 (E30)

Costruzione
Filettatura metrica secondo DIN EN 60423
Base per informazioni tecniche DIN IEC 62444

Note
Per pareti anodizzate o verniciate a polvere, utilizzare solo il controdado originale - SKINDICHT® SM-PE-M

Dati tecnici

Classificazione ETIM 5:	ETIM 5.0 Class-ID: EC000441 Descrizione classe ETIM 5.0 : Pressacavo a vite
Classificazione ETIM 6:	ETIM 6.0 Class-ID: EC000441 ETIM 6.0 Class-Description: Pressacavo
Attenzione:	Per misure di montaggio e coppie di serraggio consultare T21
Materiale:	Body: nickel plated brass Insert: halogen-free polyamide acc. to UL 94 V0 EMC-brush: brass wire Sealing: special elastomere O-ring: special elastomere
Grado di protezione:	IP 68 - 5 bar
Campo di temperatura:	Posa mobile: da -25 ° C a + 100 ° C Statico: da -40°C a +100°C

Nota
Le fotografie e disegni non sono in scala e non sono da intendersi come immagini con dettagli realistici dei relativi prodotti.
I prezzi sono da intendersi IVA e sovrapprezzi esclusi. Vendita riservata ai clienti commerciali.

©2024 Lapp Group - all rights reserved.

LAPP

INFORMAZIONI SUL PRODOTTO

SKINTOP® MS-HF-M BRUSH

Codice articolo	Descrizione articolo / dimensioni	Ø F mm	Ø minimo sopra calza (mm)	Misura della chiave SW mm	Lunghezza totale C mm	Lunghezza filettatura D (mm)	Pezzi / confezione
53112543	M 25 x 1,5	9 - 17	6	29	36.0	8	10
53112544	M 32 x 1,5	11 - 21	8	36	42.2	9	5
53112545	M 40 x 1,5	19 - 28	10	45	49.5	9	5
53112546	M 50 x 1,5	27 - 35	14	54	52.0	10	5
53112547	M 63 x 1,5	34 - 45	20	67	61.3	15	1

Ultimo aggiornamento (14.05.2024)
©2024 Lapp Group - all rights reserved.
Gestione del prodotto http://lappitalia.lappgroup.com
Potete trovare i dati tecnici nella scheda tecnica corrispondente.
PN 0456 / 02_03.16