SKINTOP® FLAT

Pressacavo con anello di tenuta per cavo piatto

Pressacavo piatto

Info

L'innovativa forma brevettata della guarnizione offre una protezione IP68 per tutto l'intervallo di serraggio

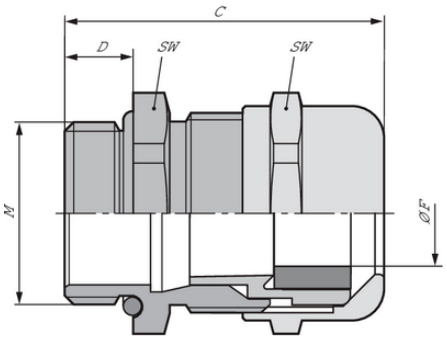

Buona resistenza chimica

Ampio campo di serraggio

Privo di alogeni

Resistenza meccanica

Tempo di montaggio

Robusto

Resistente alla temperatura

Resistente ai raggi UV

Vantaggi

La speciale struttura dell'anello di tenuta offre un elevato grado di protezione IP
Campi di serraggio variabili e ampi

Ultimo aggiornamento (28.04.2024)
©2024 Lapp Group - all rights reserved.
Gestione del prodotto http://lappitalia.lappgroup.com
Potete trovare i dati tecnici nella scheda tecnica corrispondente.
PN 0456 / 02_03.16

SKINTOP® FLAT

Adatto sia per profili dei cavi quadrati e circolari
Distribuzione omogenea della forza sul cavo piatto
Privo di alogeni

Applicazione

Per passaggio di cavi piatti
Impianti di movimentazione e trasporto, gru a ponte e magazzino verticale automatico
Ascensori
Sistemi di carrelli portacavi
Pompe a immersione

Costruzione

Filettatura metrica secondo DIN EN 60423
Dati tecnici conformi a DIN IEC 62444

Dati tecnici

Attenzione:	Per le coppie di serraggio ved. istruzioni di montaggio
Materiale:	Corpo: ottone nichelato Inserto: poliammide Guarnizione: NBR O-ring: NBR
Grado di protezione:	IP 68 - 5 bar
Campo di temperatura:	da -20°C a +100°C

Nota

Le fotografie e disegni non sono in scala e non sono da intendersi come immagini con dettagli realistici dei relativi prodotti.
I prezzi sono da intendersi IVA e sovrapprezzi esclusi. Vendita riservata ai clienti commerciali.

Ultimo aggiornamento (28.04.2024)
©2024 Lapp Group - all rights reserved.
Gestione del prodotto http://lappitalia.lappgroup.com
Potete trovare i dati tecnici nella scheda tecnica corrispondente.
PN 0456 / 02_03.16

SKINTOP® FLAT

Codice articolo	Descrizione articolo / dimensioni	Larghezza cavo min./ max. mm	Spessore cavo min./ max. mm	Misura della chiave SW mm	Lunghezza totale C mm	Lunghezza filettatura D (mm)	Pezzi / confezione
53119375	M 25 x 1,5	11 - 16	3 - 6	29	37.5	8	5
53119376	M 32 x 1,5	15 - 20	3 - 7	36	42.2	9	5
53119377	M 40 x 1,5	18 - 28	3 - 9	45	49.5	9	5
53119378	M 50 x 1,5	26 - 33	5 - 11	54	52.0	10	5
53119379	M 63 x 1,5	34 - 40	4,5 - 8	67	61.3	15	1
53119391	M 63 x 1,5 plus	34 - 42	7 - 13	67	-	15	1

Ultimo aggiornamento (28.04.2024)
©2024 Lapp Group - all rights reserved.
Gestione del prodotto http://lappitalia.lappgroup.com
Potete trovare i dati tecnici nella scheda tecnica corrispondente.
PN 0456 / 02_03.16