EPIC® SIGNAL M23 F6

Connettore circolare per cavi servo ed encoder

Connettore a spina EPIC® M23 per prolunghe

Info
Made in Germany

Automazione industriale

Eolico

Buona resistenza chimica

Scarico della trazione ottimale

Robusto

SKINTOP® integrato

interferenze

Vantaggi
Bassa resistenza di contatto della schermatura, ottima protezione EMC
Uso di materiali di elevata qualità per una maggiore affidabilità

Applicazione

Ultimo aggiornamento (23.04.2024)
©2024 Lapp Group - all rights reserved.
Gestione del prodotto http://lappitalia.lappgroup.com
Potete trovare i dati tecnici nella scheda tecnica corrispondente.
PN 0456 / 02_03.16

EPIC® SIGNAL M23 F6

Impianti industriali
Servomotori e servo-azionamenti
Tecnica di misura, di controllo e di regolazione

Dati tecnici

Classificazione ETIM 5:	ETIM 5.0 Class-ID: EC000437 Descrizione classe ETIM 5.0 : Custodia per connettore industriale
Classificazione ETIM 6:	ETIM 6.0 Class-ID: EC000437 ETIM 6.0 Class-Description: Custodia per connettore industriale
Materiale:	Custodia: Pressofusione di zinco nichelato Guarnizione: FPM
Grado di protezione:	IP68 (10h/1m)
Testato VDE:	Test: REG. VDE. n. C24 (secondo EN 61984, SELV garantito secondo DIN VDE 0100-410) Numero file UL: E249137
Campo di temperatura:	da -25°C a +125°C

Nota

Le fotografie e disegni non sono in scala e non sono da intendersi come immagini con dettagli realistici dei relativi prodotti.
I prezzi sono da intendersi IVA e sovrapprezzi esclusi. Vendita riservata ai clienti commerciali.

Ultimo aggiornamento (23.04.2024)
©2024 Lapp Group - all rights reserved.
Gestione del prodotto http://lappitalia.lappgroup.com
Potete trovare i dati tecnici nella scheda tecnica corrispondente.
PN 0456 / 02_03.16

EPIC® SIGNAL M23 F6

Codice articolo	Modello	Codifica	Campo di serraggio del pressacavo	Pezzi / confezione
Type M23 F6 cable coupler				
44420040	M23 F6	nero (N)	7 - 13.5	5
75018415	M23 F6	nero (N)	5.0 - 7.3	5
75018416	M23 F6	nero (N)	5.0 - 7.3	5
72064030	M23 F6	nero (N)	7 - 10	5
72064020	M23 F6	nero (N)	7 - 10	20
72064000	M23 F6	nero (N)	9.5 - 13.5	5
72064010	M23 F6	nero (N)	9.5 - 13.5	20
44420041	M23 F6	rosso (+20°)	7 - 13.5	5
72064230	M23 F6	rosso (+20°)	7 - 10	5
72064220	M23 F6	rosso (+20°)	7 - 10	20
72064200	M23 F6	rosso (+20°)	9.5 - 13.5	5
72064210	M23 F6	rosso (+20°)	9.5 - 13.5	20
44420039	M23 F6	blu (-20°)	7 - 13.5	5
72064130	M23 F6	blu (-20°)	7 - 10	5
72064120	M23 F6	blu (-20°)	7 - 10	20
72064100	M23 F6	blu (-20°)	9.5 - 13.5	5

Ultimo aggiornamento (23.04.2024)
©2024 Lapp Group - all rights reserved.
Gestione del prodotto http://lappitalia.lappgroup.com
Potete trovare i dati tecnici nella scheda tecnica corrispondente.
PN 0456 / 02_03.16

EPIC® SIGNAL M23 F6

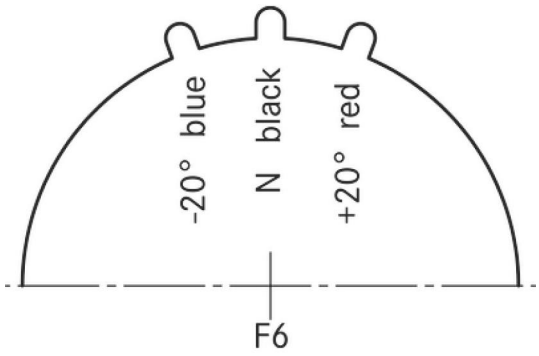

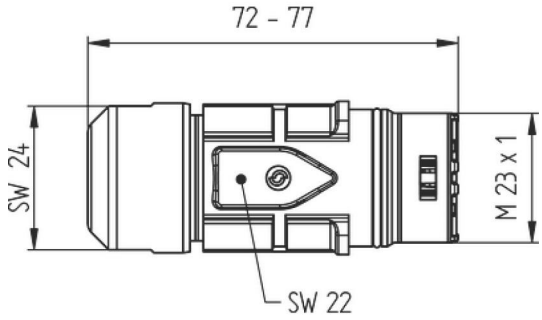

©2024 Lapp Group - all rights reserved.